防水型

BPL系列

3D说明书下载

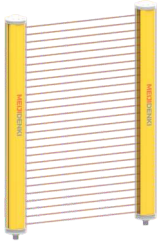

基本特点	工作原理	光电传感器
	外壳样式	列
	光学工作原理	对射
	安全等级	–
	执行标准	–
	光源	红外光(调制)
	光轴数	4~32轴
	光轴间距	10/14/20/25/30/40mm
	保护高度	50~1240mm
	保护距离	0.3~3.0m
	最小检测物	ϕ15/ϕ19/ϕ25/ϕ30/ϕ35/ϕ45mm以上的不透明体
电气数据	输出模式	NPN/PNP
	同步类型	线同步
	响应时间	≤15ms
	工作电压	24VDC±10%
	消耗电流	≤200mA
	消耗功耗	3~8W
	残余电压	–
	负载电流	–
	绝缘电阻	电源端子与外壳之间≥100MΩ（500VDC）
	耐压	–
	保护电路	反极性保护/短路保护
环境条件	工作环境温度	–10~55℃（无冻结）
	储存温度	–15~60℃（不结冰）
	工作环境湿度	35~85%RH（无凝露）
	储存湿度	35~95%RH（无凝露）
	环境照度	–
	抗振性	10~55Hz，双振幅1.5mm，X/Y/Z轴，各2小时
	防护等级	IP68
机械数据	连接方式	线缆连接
	尺寸（高x宽x深）	118~1317xØ48xØ48mm
	材料	铝合金
	重量	0.59~6.59kg
	配件	安装支架、安装螺丝、M12/5针插头电缆x2

BPL10

光轴间距		10mm						
最小检测物		ϕ15以上的不透明体						
保护距离		0.3~3m						
光轴数目		6轴	8轴	10轴	12轴	14轴	……	32轴
保护高度		50mm	70mm	90mm	110mm	130mm	……	310mm
光幕高度		118mm	138mm	158mm	178mm	198mm	……	378mm
型号	NPN NC	BPL10-T0603NC	BPL10-T0803NC	BPL10-T1003NC	BPL10-T1203NC	BPL10-T1403NC	……	BPL10-T3203NC
	PNP NC	BPL10-T0603PC	BPL10-T0803PC	BPL10-T1003PC	BPL10-T1203PC	BPL10-T1403PC	……	BPL10-T3203PC

光纤
槽型
光电
激光
接近
位移
磁性
接触式
区域
超声波
AI图像识别
读码器
振动倾角
温度
RFID
安全门锁
气压表
通讯与连接
附件
选型指南
区域光幕
标准型
薄型(正面检测)
薄型(侧面检测)
防水型
测量型
经济型
安全光幕
10mm轴间距
20mm轴间距
30mm轴间距
40mm轴间距
激光雷达
TOF激光雷达
MINI激光雷达
导航型激光雷达

BPL系列

BPL14

光轴间距		14mm						
最小检测物		ϕ19以上的不透明体						
保护距离		0.3~3m						
光轴数目		6轴	8轴	10轴	12轴	14轴	……	32轴
保护高度		70mm	98mm	126mm	154mm	182mm	……	434mm
光幕高度		140mm	168mm	196mm	224mm	252mm	……	504mm
型号	NPN NC	BPL14-T0603NC	BPL14-T0803NC	BPL14-T1003NC	BPL14-T1203NC	BPL14-T1403NC	……	BPL14-T3203NC
	PNP NC	BPL14-T0603PC	BPL14-T0803PC	BPL14-T1003PC	BPL14-T1203PC	BPL14-T1403PC	……	BPL14-T3203PC

BPL20

光轴间距		20mm						
最小检测物		ϕ25以上的不透明体						
保护距离		0.3~3m						
光轴数目		4轴	6轴	8轴	10轴	12轴	……	32轴
保护高度		60mm	100mm	140mm	180mm	220mm	……	620mm
光幕高度		127mm	167mm	207mm	247mm	287mm	……	687mm
型号	NPN NC	BPL20-T0403NC	BPL20-T0603NC	BPL20-T0803NC	BPL20-T1003NC	BPL20-T1203NC	……	BPL20-T3203NC
	PNP NC	BPL20-T0403PC	BPL20-T0603PC	BPL20-T0803PC	BPL20-T1003PC	BPL20-T1203PC	……	BPL20-T3203PC

BPL25

光轴间距		25mm						
最小检测物		ϕ30以上的不透明体						
保护距离		0.3~3m						
光轴数目		6轴	8轴	10轴	12轴	14轴	……	32轴
保护高度		125mm	175mm	225mm	275mm	325mm	……	775mm
光幕高度		194.5mm	244.5mm	294.5mm	344.5mm	394.5mm	……	844.5mm
型号	NPN NC	BPL25-T0603NC	BPL25-T0803NC	BPL25-T1003NC	BPL25-T1203NC	BPL25-T1403NC	……	BPL25-T3203NC
	PNP NC	BPL25-T0603PC	BPL25-T0803PC	BPL25-T1003PC	BPL25-T1203PC	BPL25-T1403PC	……	BPL25-T3203PC

BPL30

光轴间距		30mm						
最小检测物		ϕ35以上的不透明体						
保护距离		0.3~3m						
光轴数目		4轴	6轴	8轴	10轴	12轴	……	32轴
保护高度		90mm	150mm	210mm	270mm	330mm	……	930mm
光幕高度		162mm	222mm	282mm	342mm	402mm	……	1002mm
型号	NPN NC	BPL30-T0403NC	BPL30-T0603NC	BPL30-T0803NC	BPL30-T1003NC	BPL30-T1203NC	……	BPL30-T3203NC
	PNP NC	BPL30-T0403PC	BPL30-T0603PC	BPL30-T0803PC	BPL30-T1003PC	BPL30-T1203PC	……	BPL30-T3203PC

BPL40

光轴间距		40mm						
最小检测物		ϕ45以上的不透明体						
保护距离		0.3~3m						
光轴数目		4轴	6轴	8轴	10轴	12轴	……	32轴
保护高度		120mm	200mm	280mm	360mm	440mm	……	1240mm
光幕高度		197mm	277mm	357mm	437mm	517mm	……	1317mm
型号	NPN NC	BPL40-T0403NC	BPL40-T0603NC	BPL40-T0803NC	BPL40-T1003NC	BPL40-T1203NC	……	BPL40-T3203NC
	PNP NC	BPL40-T0403PC	BPL40-T0603PC	BPL40-T0803PC	BPL40-T1003PC	BPL40-T1203PC	……	BPL40-T3203PC

防水型

尺寸图

单位：mm

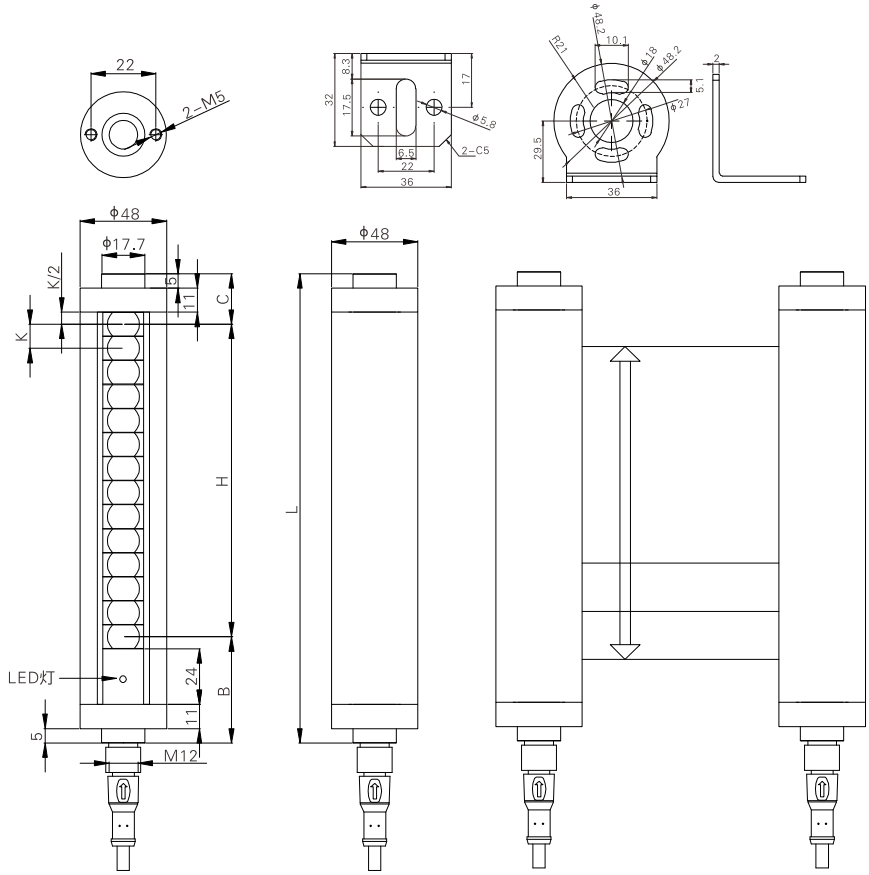

BPL10
K：10
H：(N−1)*10
L：H+68
B：47
C：21

BPL14
K：14
H：(N−1)*14
L：H+70
B：47
C：23

BPL20
K：20
H：(N−1)*20
L：H+67
B：41
C：26

BPL25
K：25
H：(N−1)*25
L：H+69.5
B：41
C：28.5

BPL30
K：30
H：(N−1)*30
L：H+72
B：41
C：31

BPL40
K：40
H：(N−1)*40
L：H+77
B：41
C：36

N：光轴数
K：光轴间距
H：保护高度=(N−1)K
L：光幕高度：H+B+C
B：下盲区高度
C：上盲区高度=K/2+16

接线图

NPN

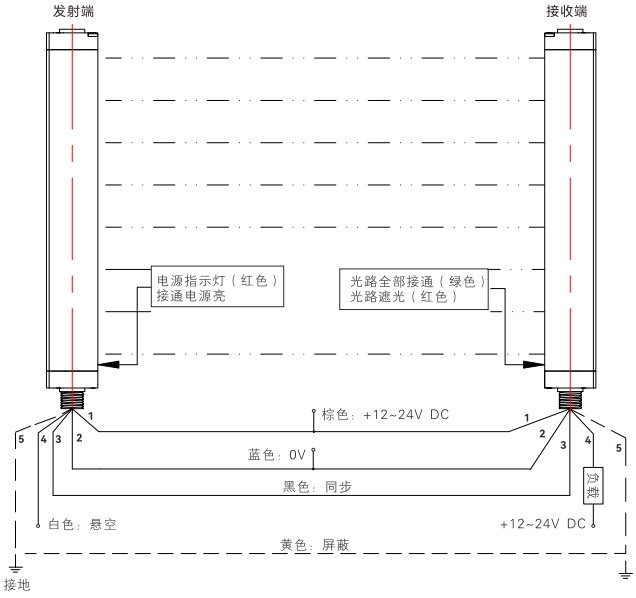

PNP

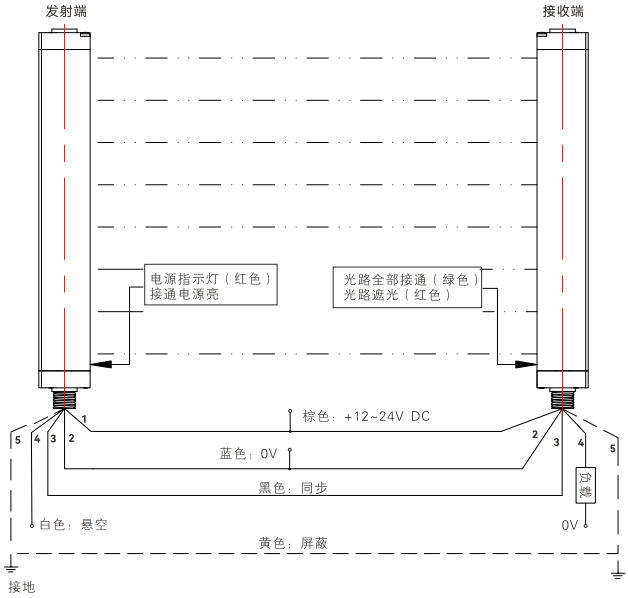

光纤
槽型
光电
激光
接近
位移
磁性
接触式
区域
超声波
AI图像识别
读码器
振动倾角
温度
RFID
安全门锁
气压表
通讯与连接
附件

选型指南

区域光幕
标准型
薄型(正面检测)
薄型(侧面检测)
防水型
测量型
经济型

安全光幕
10mm轴间距
20mm轴间距
30mm轴间距
40mm轴间距

激光雷达
TOF激光雷达
MINI激光雷达
导航型激光雷达